FORS

mediline

LGUex 1500 Labor Gefrierschrank mit explosionsgeschütztem Innenraum
& Carel Confort Steuerung

Temperaturbereich Innen von - 9°C bis - 26°C

Umgebungstemperatur von + 10°C bis + 38°C

Sollwerteinstellung ab Werk **- 20°C**

Farbe weiss

Statische Kühlung

Abschliessbare, selbstschliessende Volltür

Türanschlag rechts, wechselbar

Präzise elektronische Steuerung mit Digitalanzeige, 1/10°C Einstellmöglichkeit, mit integriertem Datenspeicher der Min / Max Temperaturen.

3 Kunststoffschubladen, max. 24 kg pro Schublade

3 Stück H x B x T : 13 x 43 x 41 cm

1 Korb H x B x T : 19 x 43 x 24 cm

Aussenmasse H x B x T : 82 x 60 x 61.5 cm

Nutzinhalt : 129 l

Nettogewicht 43 kg

Anschlusswert 1.0A

Speisung 220 - 240V~ / 50Hz

Energieverbrauch 0.9 kWh / 24h

Material Innenbehälter ABS Kunststoff weiss

Kältemittel R600a

Manuelle Abtauung

Durchführung für externen Temperaturfühler

---

1. Akustischer und optischer Temperaturalarm (Grenzen und Verzögerung; Standard: +/- 5°C gegenüber Sollwert; Verzögerung: 10 min)
2. Akustischer und optischer Türöffnungsalarm (Standard Verzögerung: 1 Minute)
3. Externer Alarmausgang: potentialfreier Kontakt für Anschluss an ein Fernüberwachungssystem - max. Last 3A/230V
4. Serielle Schnittstelle (RS485) zur "**on-line**" externen Temperatur- und Alarmdokumentation
5. Speicherung der minimal / maximal aufgetretenen Innenraumtemperaturen (Zyklen bis 999 Std)
6. Speicherung der letzten 3 Temperaturalarme mit Datum, Uhrzeit und Dauer des Alarms (HACCP Funktion)
7. Speicherung der letzten 3 Netzausfälle mit Datum, Uhrzeit und Dauer des Alarms.

*Möglichkeit Alarm per **SMS** weiterzuleiten (Option).*

WICHTIG !

Die sicherheitstechnischen Einrichtungen (Alarme / Überwachung, Punkte 1 bis 7 rechts) sind unbedingt zu nutzen, um Schäden am gelagerten Kühlgut zu vermeiden.
Es darf keine Desaktivierung oder Außerbetriebnahme dieser Einrichtungen durchgeführt werden!

☎ + 41 (0)32.374.26.26 Fax + 41 (0)32.374.26.70 www.fors.ch mediline@fors.ch

Einbaumasse

Variante 1:

Für die Be- und Entlüftung an der Rückseite des Gerätes ist ein Lüftungsquerschnitt in der Arbeitsplatte von mind. 200 cm^2 erforderlich.

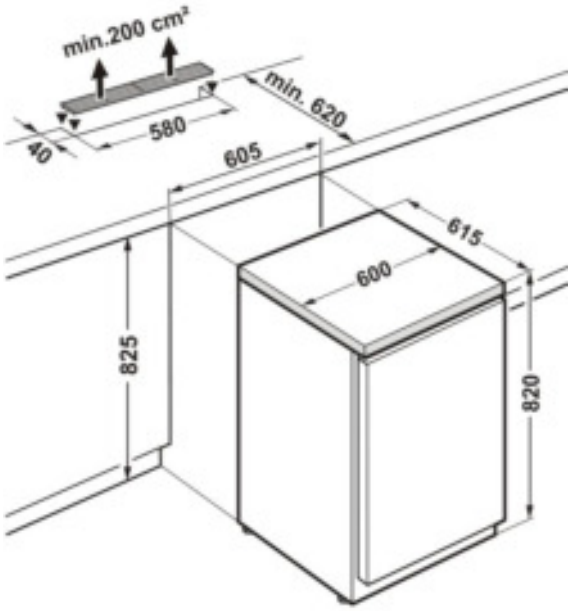

Variante 2

Wenn in der Arbeitsplatte kein Lüftungsgitter vorgesehen wird, muss die Nischenhöhe mindestens 860mm betragen, um eine ausreichende Wärmeabgange nach vorne zu gewährleisten.

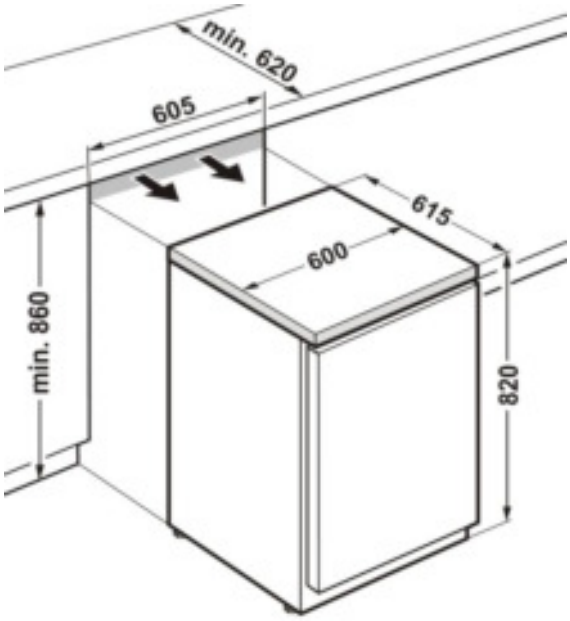

FORS

mediline

LGex 3410 Labor-Gefrierschrank mit explosionsgeschütztem Innenraum & Confort Steuerung

Temperaturbereich Innen von - 9°C bis - 30°C

Umgebungstemperatur von + 10°C bis + 38°C

Sollwerteinstellung ab Werk : **- 20°C**

WICHTIG !

Die sicherheitstechnischen Einrichtungen (Alarme / Überwachung, Punkte 1 bis 7 rechts) sind unbedingt zu nutzen, um Schäden am gelagerten Kühlgut zu vermeiden.

Es darf keine Deaktivierung oder Außerbetriebnahme dieser Einrichtungen durchgeführt werden!

Farbe weiss

Statische Kühlung

Abschliessbare, selbstschliessende Volltür

Türanschlag rechts, wechselbar

Präzise elektronische Steuerung mit Digitalanzeige, 1/10°C Einstellmöglichkeit, mit integriertem Datenspeicher der Min / Max Temperaturen.

8 Kunststoffschubladen, max. 24 kg pro Schublade

7 Stk. H x B x T : 17 x 41,5 x 37 cm
1 Stk. H x B x T : 17 x 41,5 x 20 cm

Aussenmasse H x B x T : 184 x 60 x 61.5 cm

Nutzinhalt 284 l

Nettogewicht 87 kg

Geräuschpegel 45 dB(A)

Anschlusswert 1.5A

Speisung 220 - 240V~ / 50Hz

Energieverbrauch 1.3 kWh / 24h

Material Innenbehälter ABS Kunststoff weiss

Kältemittel R600a

Manuelle Abtauung

Durchführung für externen Temperaturfühler

---

1. Akustischer und optischer Temperaturalarm – Grenzen: Standard: +/- 5°C gegenüber Sollwert; Verzögerung: 10 Minuten
2. Akustischer und optischer Türöffnungsalarm - Standard Verzögerung: 1 Minute
3. Externer Alarmausgang: potentialfreier Kontakt für Anschluss an ein Fernüberwachungssystem - max. Last 3A/230V
4. Serielle Schnittstelle (RS485) zur "**on-line**" externen Temperatur- und Alarmdokumentation
5. Speicherung der minimal / maximal aufgetretenen Innenraumtemperaturen (Zyklen bis 999 Std)
6. Speicherung der letzten 3 Temperaturalarme mit Datum, Uhrzeit und Dauer des Alarms (HACCP Funktion)
7. Speicherung der letzten 3 Netzausfälle mit Datum, Uhrzeit und Dauer des Alarms.

*Möglichkeit Alarm per **SMS** weiterzuleiten (Option).*