FORS

mediline

LKUv 1610 Labor - Kühlschrank Unterbau mit Carel Confort Steuerung

Temperaturbereich Innen von + 3°C bis + 8°C

Umgebungstemperatur von + 10°C bis + 38°C

Sollwerteinstellung von **+ 4.0°C** bis **+ 6.0°C** begrenzt

Farbe weiss

Umluftkühlung

Abschliessbare, selbstschliessende Volltür

Türanschlag rechts, wechselbar

Präzise elektronische Steuerung mit Digitalanzeige, 1/10°C Einstellmöglichkeit, mit integriertem Datenspeicher der Min / Max Temperaturen.

3 Auflagerosten kunststoffbeschichtet, max. 45 kg pro Ablagefläche, max. Nutzfläche B x T : 44 x 41 cm

Aussenmasse H x B x T : 82 x 60 x 61.5 cm

Innenmasse H x B x T : 67 x 44 x 43.5 cm

Nettoinhalt 130 l

Nettogewicht 37 kg

Geräuschpegel 42 dB(A)

Anschlusswert 1.0A

Speisung 220 - 240V~ / 50Hz

Energieverbrauch 0.75 kWh / 24h

Material Innenbehälter ABS Kunststoff weiss

Kältemittel R600a

Abtauung automatisch

Durchführung für externen Temperaturfühler

---

1. Akustischer und optischer Temperaturalarm - Grenzen einstellbar; Standard: +2.0°C / +8.0°C; Verzögerung: 5 Minuten
2. Akustischer und optischer Türöffnungsalarm - Standard Verzögerung: 1 Minute
3. Extern Alarmausgang : potentialfreier Kontakt für Anschluss an ein Fernüberwachungssystem (Max. Last 3A/230V)
4. Serielle Schnittstelle (RS485) zur "**on-line**" externen Temperatur- und Alarmdokumentation
5. Speicherung der minimal / maximal aufgetretenen Innenraumtemperaturen (Zyklen bis 999 Std)
6. Speicherung der letzten 3 Temperaturalarme mit Datum, Uhrzeit und Dauer des Alarms (HACCP Funktion)
7. Speicherung der letzten 3 Netzausfälle mit Datum, Uhrzeit und Dauer des Alarms
8. Sicherheitsthermostat zur Vermeidung von Temperaturen unter +2°C

*Möglichkeit Alarm per **SMS** weiterzuleiten (Option).*

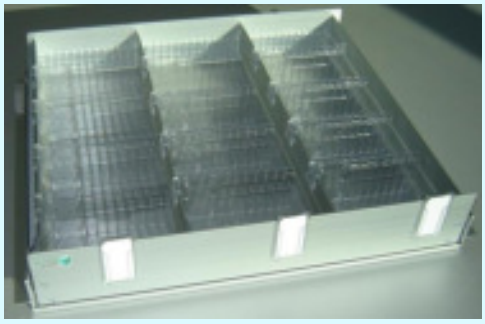

OPTION :

1 bis 4 Medikamenten Einzeleinschübe (mit Unterteilungen) Art. Nr. 305121 sind im LKUv 1610 bei der Bestellung oder auch nachträglich montierbar.

WICHTIG !

Die sicherheitstechnischen Einrichtungen (Alarme / Überwachung, Punkte 1 bis 8 rechts) sind unbedingt zu nutzen, um Schäden am gelagerten Kühlgut zu vermeiden.

Es darf keine Deaktivierung oder Außerbetriebnahme dieser Einrichtungen durchgeführt werden!

☎ + 41 (0)32.374.26.26 Fax + 41 (0)32.374.26.70 www.fors.ch mediline@fors.ch

Einbaumasse

Variante 1:

Für die Be- und Entlüftung an der Rückseite des Gerätes ist ein Lüftungsquerschnitt in der Arbeitsplatte von mind. 200 cm^2 erforderlich.

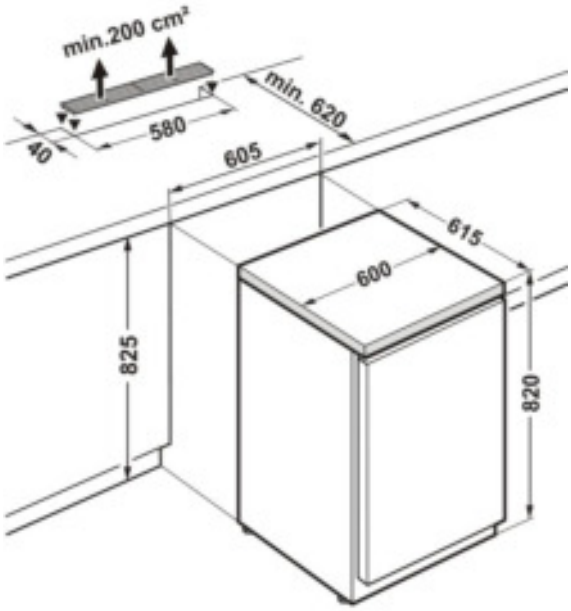

Variante 2

Wenn in der Arbeitsplatte kein Lüftungsgitter vorgesehen wird, muss die Nischenhöhe mindestens 860mm betragen, um eine ausreichende Wärmeabgange nach vorne zu gewährleisten.

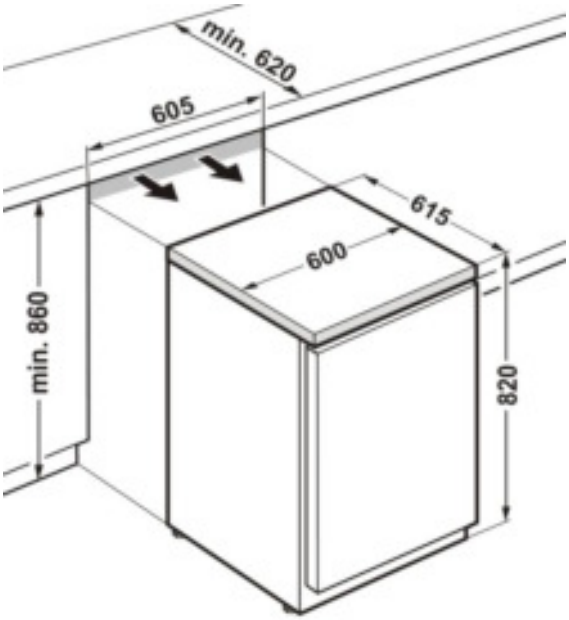

FORS

mediline

LKUv 1613 Labor - Kühlschrank Unterbau mit Confort Steuerung

Temperaturbereich Innen von + 3°C bis + 8°C

Umgebungstemperatur von + 10°C bis + 38°C

Sollwerteinstellung von **+ 4.0°C** bis **+ 6.0°C** begrenzt

Farbe weiss

Umluftkühlung

LED - Deckenbeleuchtung, separat schaltbar

Abschliessbare, selbstschliessende Isolierglastür

Türanschlag rechts, wechselbar

Präzise elektronische Steuerung mit Digitalanzeige, 1/10°C Einstellmöglichkeit, mit integriertem Datenspeicher der Min / Max Temperaturen

3 Auflagerosten, kunststoffbeschichtet, max. 45 kg pro Ablagefläche, max. Nutzfläche B x T : 44 x 41 cm

Aussenmasse H x B x T : 82 x 60 x 61.5 cm

Innenmasse H x B x T : 67 x 44 x 43.5 cm

Nettoinhalt 130 l

Nettogewicht 43 kg

Geräuschpegel 42 dB(A)

Anschlusswert 1.0A

Speisung 220 - 240V~ / 50Hz

Energieverbrauch 1.01 kWh / 24h

Material Innenbehälter ABS Kunststoff weiss

Kältemittel R600a

Abtauung automatisch

Durchführung für externen Temperaturfühler

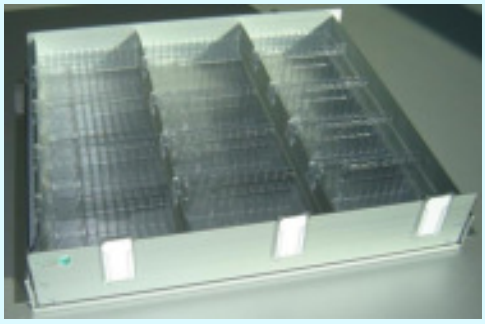

OPTION :

1 bis 4 Medikamenten Einzeleinschübe (mit Unterteilungen) Art. Nr. 305121 sind im LKUv 1610 bei der Bestellung oder auch nachträglich montierbar.

1. Akustischer und optischer Temperaturalarm - Grenzen: +2.0°C / +8.0°C; Verzögerung: 5 Minuten
2. Akustischer und optischer Türöffnungsalarm - Standard Verzögerung: 1 Minute
3. Extern Alarmausgang : potentialfreier Kontakt für Anschluss an ein Fernüberwachungssystem (Max. Last 3A/230V)
4. Serielle Schnittstelle (RS485) zur "**on-line**" externen Temperatur- und Alarmdokumentation
5. Speicherung der minimal / maximal aufgetretenen Innenraumtemperaturen in Zyklen bis 999 Std
6. Speicherung der letzten 3 Temperaturalarme mit Datum, Uhrzeit und Dauer des Alarms (HACCP)
7. Speicherung der letzten 3 Netzausfälle mit Datum, Uhrzeit und Dauer des Alarms (HACCP)
8. Sicherheitsthermostat zur Vermeidung von Temperaturen unter +2°C

*Möglichkeit Alarm per **SMS** weiterzuleiten (Option).*

WICHTIG !

Die sicherheitstechnischen Einrichtungen (Alarme / Überwachung, Punkte 1 bis 8 rechts) sind unbedingt zu nutzen, um Schäden am gelagerten Kühlgut zu vermeiden.
Es darf keine Desaktivierung oder Außerbetriebnahme dieser Einrichtungen durchgeführt werden!

☎ + 41 (0)32.374.26.26 Fax + 41 (0)32.374.26.70 www.fors.ch mediline@fors.ch

Einbaumasse

Variante 1:

Für die Be- und Entlüftung an der Rückseite des Gerätes ist ein Lüftungsquerschnitt in der Arbeitsplatte von mind. 200 cm^2 erforderlich.

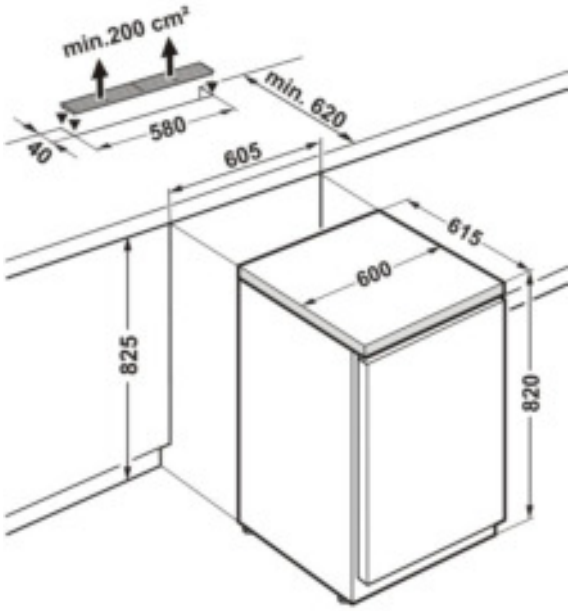

Variante 2

Wenn in der Arbeitsplatte kein Lüftungsgitter vorgesehen wird, muss die Nischenhöhe mindestens 860mm betragen, um eine ausreichende Wärmeabgange nach vorne zu gewährleisten.

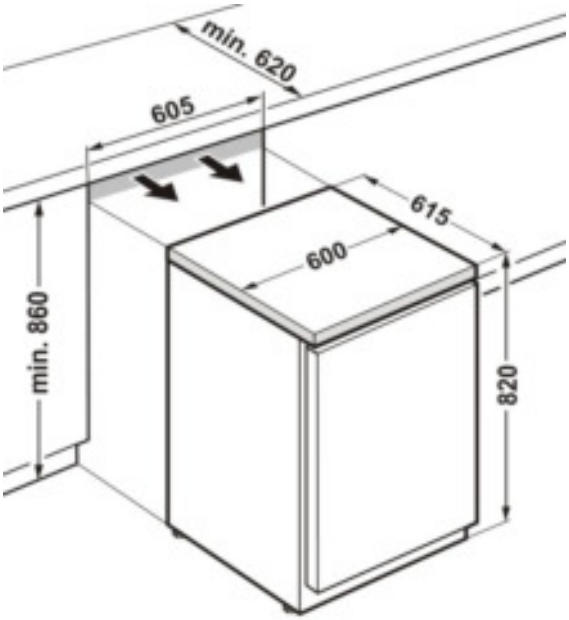

FORS

mediline

LKv 3910 Labor - Kühlschrank mit Confort Steuerung

Temperaturbereich Innen von + 3°C bis + 8°C

Umgebungstemperatur von + 10°C bis + 38°C

Sollwerteinstellung von **+ 4.0°C** bis **+ 6.0°C** begrenzt

Farbe weiss

Umluftkühlung

Abschliessbare, selbstschliessende Volltür

Türanschlag rechts, wechselbar

Präzise elektronische Steuerung mit Digitalanzeige, 1/10°C Einstellmöglichkeit, mit integriertem Datenspeicher der Min / Max Temperaturen

5 Auflagerösten kunststoffbeschichtet, max. 60 kg pro Ablagefläche, max. Nutzfläche B x T : 44 x 41 cm

Aussenmasse H x B x T : 184 x 60 x 61.5 cm

Innenmasse H x B x T : 165 x 44 x 43.5 cm

Nettoinhalt 344 l

Nettogewicht 63 kg

Grräuschpegel 43 dB(A)

Anschlusswert 1.5A

Speisung 220 - 240V~ / 50Hz

Energieverbrauch 0.85 kWh / 24h

Material Innenbehälter ABS Kunststoff weiss

Kältemittel R600a

Abtauung automatisch

Durchführung für externen Temperaturfühler

---

1. Akustischer und optischer Temperaturalarm - Grenzen: +2°C / +8°C; Verzögerung: 5 Minuten
2. Akustischer und optischer Türöffnungsalarm - Standard Verzögerung: 1 Minute
3. Extern Alarmausgang : potentialfreier Kontakt für Anschluss an ein Fernüberwachungssystem (Max. Last 3A/230V)
4. Serielle Schnittstelle (RS485) zur "**on-line**" externen Temperatur- und Alarmdokumentation
5. Speicherung der minimal / maximal aufgetretenen Innenraumtemperaturen (Zyklen bis 999 Std)
6. Speicherung der letzten 3 Temperaturalarme mit Datum, Uhrzeit und Dauer des Alarms (HACCP Funktion)
7. Speicherung der letzten 3 Netzausfälle mit Datum, Uhrzeit und Dauer des Alarms
8. Sicherheitsthermostat zur Vermeidung von Temperaturen unter +2°C

*Möglichkeit Alarm per **SMS** weiterzuleiten (Option).*

WICHTIG !

Die sicherheitstechnischen Einrichtungen (Alarme / Überwachung, Punkte 1 bis 8 rechts) sind unbedingt zu nutzen, um Schäden am gelagerten Kühlgut zu vermeiden.

Es darf keine Desaktivierung oder Außerbetriebnahme dieser Einrichtungen durchgeführt werden!

☎ +41 (0)32.374.26.26 Fax +41 (0)32.374.26.70 www.fors.ch mediline@fors.ch

FORS

mediline

LKv 3913 Labor - Kühlschrank mit Confort Steuerung

Temperaturbereich Innen von + 3°C bis + 8°C

Umgebungstemperatur von + 10°C bis + 38°C

Sollwerteinstellung von **+ 4.0°C** bis **+ 5.0°C** begrenzt

Farbe weiss

Umluftkühlung

LED-Deckenbeleuchtung, separat schaltbar

Abschliessbare, selbstschliessende Glastür

Türanschlag rechts, wechselbar

Präzise elektronische Steuerung mit Digitalanzeige, 1/10°C Einstellmöglichkeit, mit integriertem Datenspeicher der Min / Max Temperaturen

5 Auflagerösten kunststoffbeschichtet, max. 60 kg pro Ablagefläche, max. Nutzfläche B x T : 44 x 41 cm

Aussenmasse H x B x T : 184 x 60 x 61.5 cm

Innenmasse H x B x T : 165 x 44 x 43.5 cm

Nettoinhalt 344 l

Nettogewicht 84 kg

Geräuschpegel 43 dB(A)

Anschlusswert 1.5A

Speisung 220 - 240V~ / 50Hz

Energieverbrauch 1.32 kWh / 24h

Material Innenbehälter ABS Kunststoff weiss

Kältemittel R600a

Abtauung automatisch

Durchführung für externen Temperaturfühler

---

1. Akustischer und optischer Temperaturalarm - Grenzen: +2.0°C / +8.0°C; Verzögerung: 5 Minuten
2. Akustischer und optischer Türöffnungsalarm - Standard Verzögerung: 1 Minute
3. Extern Alarmausgang : potentialfreier Kontakt für Anschluss an ein Fernüberwachungssystem (Max. Last 3A/230V)
4. Serielle Schnittstelle (RS485) zur "**on-line**" externen Temperatur- und Alarmdokumentation
5. Speicherung der minimal / maximal aufgetretenen Innenraumtemperaturen (Zyklen bis 999 Std)
6. Speicherung der letzten 3 Temperaturalarme mit Datum, Uhrzeit und Dauer (HACCP Funktion)
7. Speicherung der letzten 3 Netzausfälle mit Datum, Uhrzeit und Dauer des Alarms
8. Sicherheitsthermostat zur Vermeidung von Temperaturen unter +2°C

*Möglichkeit Alarm per **SMS** weiterzuleiten (Option).*

WICHTIG !

Die sicherheitstechnischen Einrichtungen (Alarme / Überwachung, Punkte 1 bis 8 rechts) sind unbedingt zu nutzen, um Schäden am gelagerten Kühlgut zu vermeiden.

Es darf keine Deaktivierung oder Außerbetriebnahme dieser Einrichtungen durchgeführt werden!

FORS

mediline

LKUexv 1610 Labor Kühlschrank mit explosionsgeschütztem Innenraum & Confort Steuerung

Temperaturbereich Innen von + 3°C bis + 8°C

Umgebungstemperatur von + 10°C bis + 38°C

Sollwerteinstellung ab Werk von **+ 4.0°C** bis **+ 6.0°C** begrenzt

Farbe weiss

Umluftkühlung

Abschliessbare, selbstschliessende Volltür

Türanschlag rechts, wechselbar

Präzise elektronische Steuerung mit Digitalanzeige, 1/10°C Einstellmöglichkeit, mit integriertem Datenspeicher der Min / Max Temperaturen.

3 verstellbare Glasplatten, maximale Last 40 kg pro Ablagefläche, max. Nutzfläche B x T : 44 x 41 cm

Aussenmasse :H x B x T : 82 x 60 x 61.5 cm

Innenmasse : H x B x T : 67 x 44 x 43.5 cm

Nutzinhalt 130 l

Nettogewicht 39 kg

Geräuschpegel 42 dB(A)

Anschlusswert 1.0A

Speisung 220 - 240V~ / 50Hz

Energieverbrauch 0.86 kWh / 24h

Material Innenbehälter ABS Kunststoff weiss

Kältemittel R600a

Abtauung manuell - **Tauwasserschale !**

Durchführung für externen Temperaturfühler

---

1. Akustischer und optischer Temperaturalarm - Grenzen: +2.0°C / +8.0°C; Verzögerung: 5 Minuten
2. Akustischer und optischer Türöffnungsalarm - Standard Verzögerung: 1 Minute
3. Extern Alarmausgang : potentialfreier Kontakt für Anschluss an ein Fernüberwachungssystem (Max. Last 3A/230V)
4. Serielle Schnittstelle (RS485) zur "**on-line**" externen Temperatur- und Alarmdokumentation
5. Speicherung der minimal / maximal aufgetretenen Innenraumtemperaturen (Zyklen bis 999 Std)
6. Speicherung der letzten 3 Temperaturalarme mit Datum, Uhrzeit und Dauer des Alarms (HACCP Funktion)
7. Speicherung der letzten 3 Netzausfälle mit Datum, Uhrzeit und Dauer des des Alarms
8. Sicherheitsthermostat zur Vermeidung von Temperaturen unter +2°C

*Möglichkeit Alarm per **SMS** weiterzuleiten (Option).*

WICHTIG !

Die sicherheitstechnischen Einrichtungen (Alarme / Überwachung, Punkte 1 bis 8 rechts) sind unbedingt zu nutzen, um Schäden am gelagerten Kühlgut zu vermeiden.

Es darf keine Desaktivierung oder Außerbetriebnahme dieser Einrichtungen durchgeführt werden!

☎ + 41 (0)32.374.26.26 Fax + 41 (0)32.374.26.70 www.fors.ch mediline@fors.ch

Einbaumasse

Variante 1:

Für die Be- und Entlüftung an der Rückseite des Gerätes ist ein Lüftungsquerschnitt in der Arbeitsplatte von mind. 200 cm^2 erforderlich.

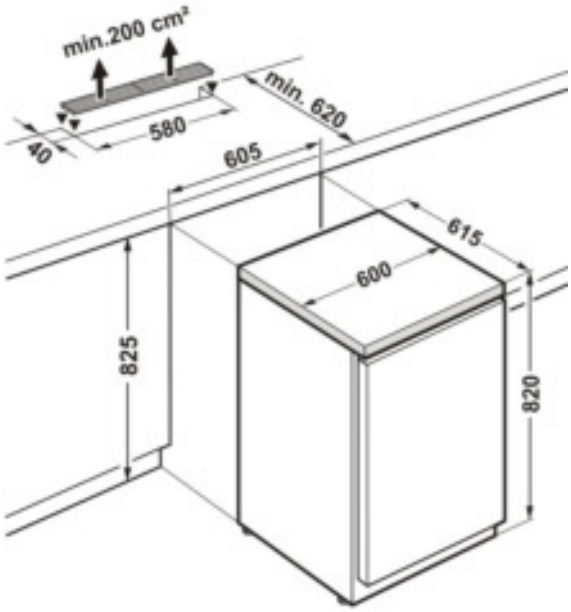

Variante 2

Wenn in der Arbeitsplatte kein Lüftungsgitter vorgesehen wird, muss die Nischenhöhe mindestens 860mm betragen, um eine ausreichende Wärmeabgange nach vorne zu gewährleisten.

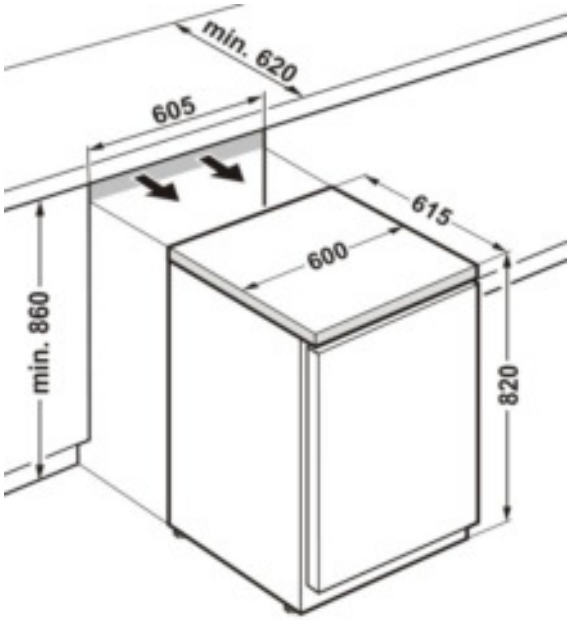

FORS

mediline

LKexv 3910 Labor-Kühlschrank mit explosionsgeschütztem Innenraum & Confort Steuerung

Temperaturbereich Innen von + 3°C bis + 8°C

Umgebungstemperatur von + 10°C bis + 38°C

Sollwerteinstellung von **+ 4.0°C** bis **+ 6.0°C** begrenzt

WICHTIG !

Die sicherheitstechnischen Einrichtungen (Alarme / Überwachung, Punkte 1 bis 8 rechts) sind unbedingt zu nutzen, um Schäden am gelagerten Kühlgut zu vermeiden.
Es darf keine Desaktivierung oder Außerbetriebnahme dieser Einrichtungen durchgeführt werden!

Farbe weiss

Umluftkühlung

Abschliessbare, selbstschliessende Volltür

Türanschlag rechts, wechselbar

Präzise elektronische Steuerung mit Digitalanzeige, 1/10°C Einstellmöglichkeit, mit integriertem Datenspeicher der Min / Max Temperaturen.

5 verstellbare Glasplatten, max. Last : 40 kg pro Ablagefläche, max. Nutzfläche B x T : 44 x 41 cm

Aussenmasse H x B x T : 184 x 60 x 61.5 cm

Innenmasse H x B x T : 165 x 44 x 43.5 cm

Nutzinhalt 344 l

Nettogewicht 68 kg

Geräuschpegel 43 dB(A)

Anschlusswert 1.5A

Speisung 220 - 240V~ / 50Hz

Energieverbrauch 0.86 kWh / 24h

Material Innenbehälter ABS Kunststoff weiss

Kältemittel R600a

Abtauung manuell - **Tauwasserschale !**

Durchführung für externen Temperaturfühler

---

1. Akustischer und optischer Temperaturalarm - Grenzen: +2.0°C / +8.0°C; Verzögerung: 5 Minuten
2. Akustischer und optischer Türöffnungsalarm - Standard Verzögerung: 1 Minute
3. Extern Alarmausgang : potentialfreier Kontakt für Anschluss an ein Fernüberwachungssystem (Max. Last 3A/230V)
4. Serielle Schnittstelle (RS485) zur "**on-line**" externen Temperatur- und Alarmdokumentation
5. Speicherung der minimal / maximal aufgetretenen Innenraumtemperaturen (Zyklen bis 999 Std)
6. Speicherung der letzten 3 Temperaturalarme mit Datum, Uhrzeit und Dauer des Alarms (HACCP Funktion)
7. Speicherung der letzten 3 Netzausfälle mit Datum, Uhrzeit und Dauer des Alarms
8. Sicherheitsthermostat zur Vermeidung von Temperaturen unter +2°C

*Möglichkeit Alarm per **SMS** weiterzuleiten (Option).*